BEP
RÉALISATION D'OUVRAGES DU BATIMENT
en aluminium, verre et matériaux de synthèse

Session 2013

Durée : 3 heures **Coefficient : 4**

EPREUVE EP1
Préparation

DOSSIER TECHNIQUE COMPLEMENTAIRE

Ce dossier comporte **3** pages, numérotées de **DTC 1 / 3** à **DTC 3 / 3**.
Assurez-vous que cet exemplaire est complet.
S'il est incomplet, demandez un autre exemplaire au chef de salle.

Dispositions des mises en œuvre suivant DTU 36.5

Choix des mousses imprégnées :

Disponibles en différentes sections correspondant à une plage d'utilisation définie, elles sont livrées pré comprimées et se décompriment lors de la pose. Cette plage subit une compression de 60 à 80% de sa section libre. Le choix de la plage d'utilisation doit tenir compte de la largeur effective du joint, mais aussi de la planéité du gros œuvre et des tolérances de verticalité et d'horizontalité de la pose du dormant.
L'application se fait par une face adhésive, soit sur le dormant, soit sur le gros œuvre. Sans toute fois avoir de raccordement ou d'aboutage sur la traverse basse.

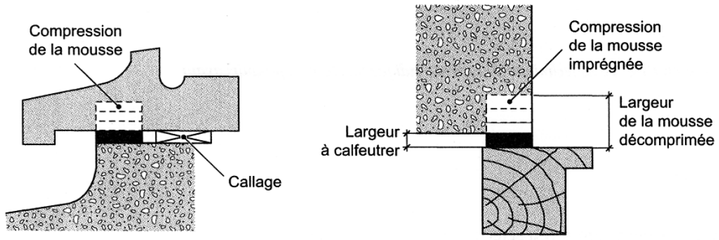

Sous pièce d'appui — Tableau en applique

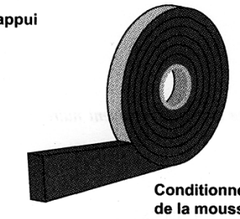

Conditionnement de la mousse précomprimée

Pour les menuiseries PVC les mousses à utiliser sont des mousses imprégnées à cœur de résine synthétique, type TRS, ou HPE (pour maison BBC)

Calfeutrement par mastic

Pour permettre l'adhérence du joint et la mise en place du fond de joint, il faut vérifier que le dormant comporte une surface plane de 10 mm au minimum.
Si le joint mastic est directement exposé aux intempéries, seul un mastic élastomère (25 E) doit être utilisé pour une mise en œuvre maximale de 15 mm de large.

En tunnel ou tableau

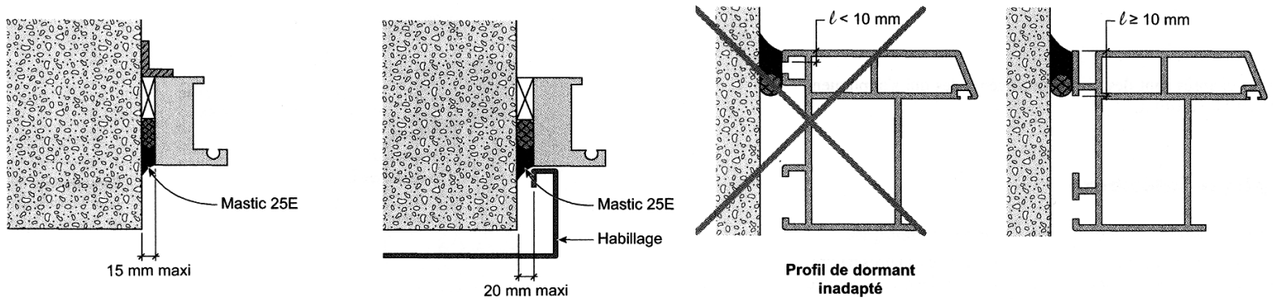

Profil de dormant inadapté

En appui sur ou sans rejingot

Les extrémités de la traverse basse des dormants ou pièces d'appui doivent réaliser une étanchéité avec le tableau.

Un calage d'assise minimum de 5 mm doit être mis en place, pour garantir l'épaisseur du joint, il sert alors de fond de coffrage. Le calfeutrement au mastic peut être réalisé soit avant, soit après la pose de la fenêtre.

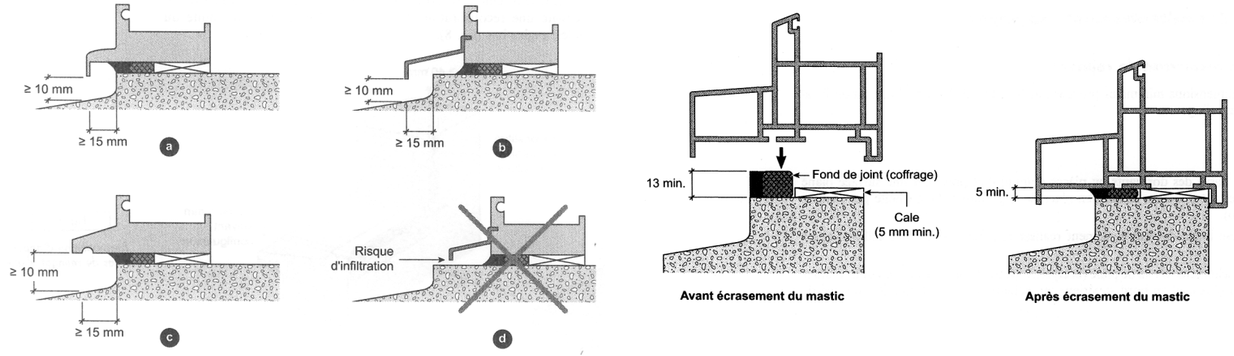

La pose d'une bavette rapportée est nécessaire. Avec rejingot, la bavette doit recouvrir entièrement celui-ci, et dans le cas ou il n'y a pas de rejingot la bavette doit recouvrir toute la largeur du mur sous conditions. Notamment :

- comporter une pente vers l'extérieur d'au moins 3%
- être indépendante et démontable
- être fixée et étanchée à la traverse basse du dormant
- comporter à ses extrémités des bouchons si elle est tubulaire
- comporter des joues latérales afin de pouvoir réaliser une étanchéité avec le gros œuvre et sur l'enduit, lui-même étanche.
- Dans le cas des maisons à ossature en bois, l'étanchéité extérieure est réalisée sur la périphérie de la fenêtre sans joues latérales.

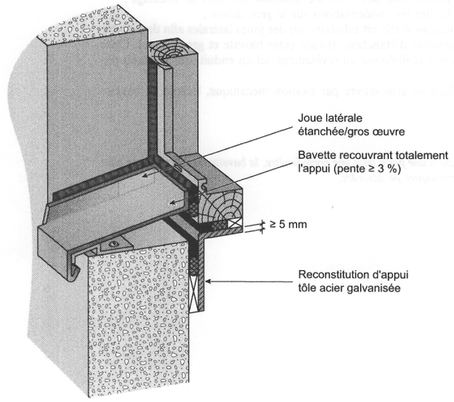

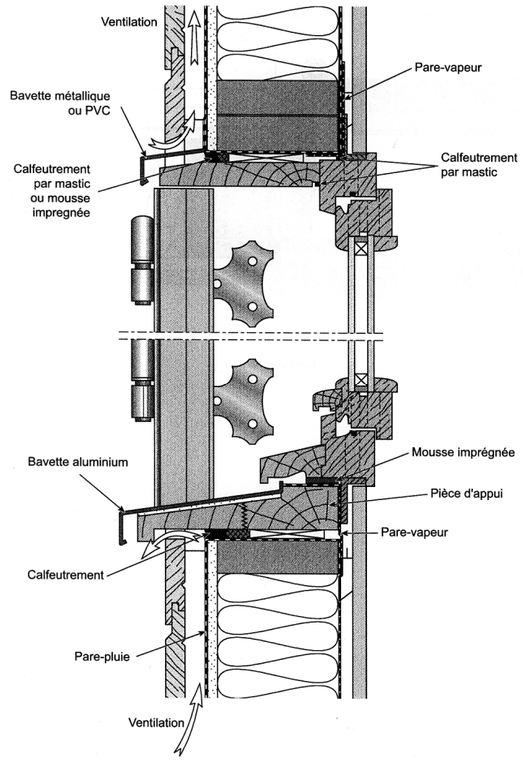

Choix des produits d'étanchéité et de calfeutrement **En stock à l'entreprise** Pour les menuiseries Aluminium & PVC

Mon de l' Entreprise		**Mastics Type Elastomère 25 E**									**Mastics Type Plastiques**				Mousse Polyuréthane PU	**Colle**			**Fond de joint**		**Mousse imprégnée**		
Quantité en stock	Nombre de fois le conditionnement	2	2	1	3	1	1	1	1	1	1	1	1	2	2	3	3	2	2	2	1	1	1
	Conditionnement : Ex :(Nbre de Rlx et longueur Totale)	12 fois 310ml	12 fois 310ml	12 fois 310ml	12 fois 310ml	12 fois 310ml	12 fois 310ml	12 fois 310ml	12 fois 310ml	12 fois 310ml	12 fois 310ml	12 fois 310ml	12 fois 310ml	12 fois 310ml	10 fois 750ml	6 fois 150 g	12 fois 310 ml	10 fois 20g	500ml	500ml	24 Rlx 103,2 ml x 60mm	24 Rlx 103,2 ml x 60 mm	8 Rlx 26,4ml
	Couleur	Blanc	Blanc	Ivoire	Gris	Blanc	Noir	Marron	Blanc	Blanc	Gris	Blanc	Noir	Blanc	Nat.	Gris	Noir	Trans.	Gris	Gris	Noir	Noir	Trans.
Principale utilisation	**Supports possibles** ⇩	**GUTAGE 141GE**	**GUTTA G 137**	**GUTTA G 139 MC**	**PERENATOR FS 125**	**DC51 176 (Dow-Corning)**	**RHODORSIL 5C et N**	**SYLYGUTT A6**	**SYLYGUTT Bâtiment 3B**	**SYLYGUTT Bâtiment SC et NT**	**SILIRUB No 5**	**GUTTACRYL SP1**	**GUTTA G50**	**MICROGUTTA**	**ILLBRUCK FM 610/310**	**FESTISX PU 38** bi composant	**ILLBRUCK SP050**	**ILLBRUCK CY011 cyano**	**Tramicord PE diam. 8mm**	**Tramicord PE diam.20mm**	**Compriband HPE** Adhésif Ref 20/5-14	**Compriband TRS** Adhésif Ref 20/5-14	**Compri MOB** Adhésif Ref 300
Assemblage d'angle de profilés	Aluminium															X	X						
Assemblage étanche entre menuiseries et mur-rideau	Bois, Acier, Aluminium	X	X	X	X				X	X													
Etanchéité de vérandas	Maçonnerie, Bois, Acier	X	X	X	X				X	X	X	X	X										
Etanchéité de petits joints (coupe d'onglets, trous de vis, etc.)	Aluminium, PVC, Acier													X									
Etanchéité périphérique des menuiseries pour pose en tunnel /tableau	Aluminium, PVC, Acier, Bois																				X	X	X
Calfeutrement étanche sur la périphérie des menuiseries	Aluminium, PVC, Acier, Maçonnerie, Bois				X	X	X	X			X	X	X						X	X			
Collage de panneaux de bois ou d'isolant	Bois, PVC, Aluminium, Polyuréthane			X																			
Collage couvre-joints, baguettes et moulures	Bois, PVC, Aluminium, Acier			X																			
Collage des accessoires, joints EPDM	Elastomère, Verre, Bois, PVC, Alu brut																	X					
Remplissage de cavités et complément d'isolation	Maçonnerie, Pierre, bois, Acier, PVC rigide														X								